SML Wall Halogen

Design Jean-Marc da Costa

01

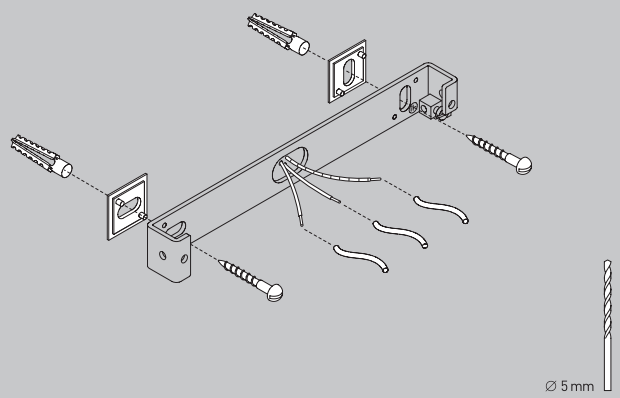

02

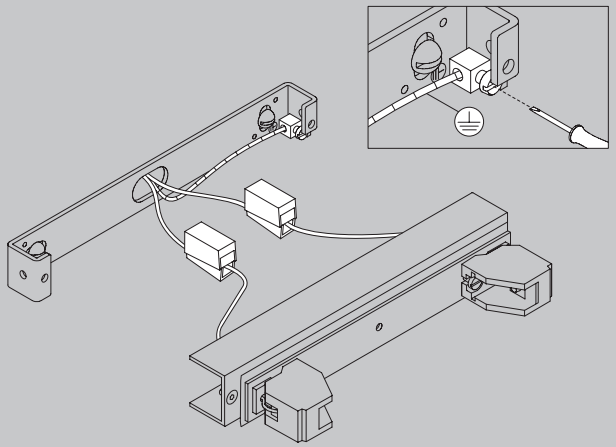

(D) Vor Montage der Leuchte Sicherung ausschalten!

(GB) Before assembling the luminaire, turn off the power at the mains!

(F) Veuillez couper le courant avant de monter le luminaire!

(I) Prima del montaggio della lampada staccare il fusibile!

(E) Desconecte el fusible antes de montar la lámpara!

(NL) Schakel voor de montage van de lamp de zekering uit!

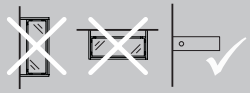

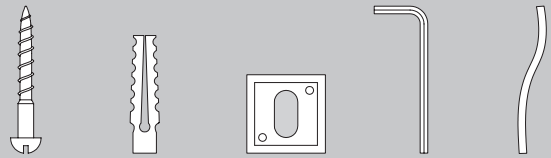

03

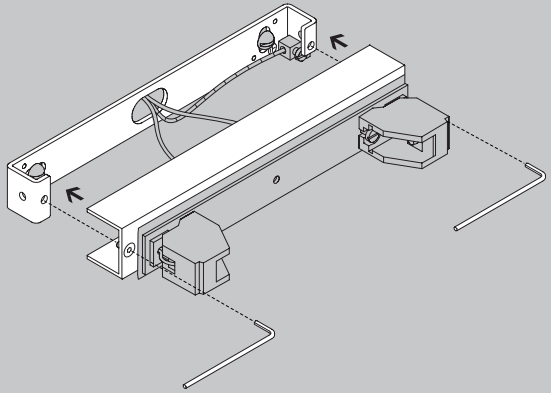

04

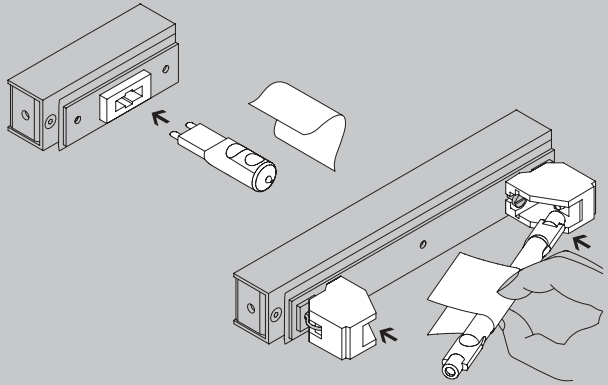

	S	M	L
mm	85 x 85 x 25	130 x 85 x 25	170 x 85 x 25
kg	0,2	0,3	0,4
	max. 60W G9	max. 120W R7s	max. 160W R7s
	0,5 m	0,5 m	0,5 m

F

TÜV GS

CE

100621 Rev 2.1

05

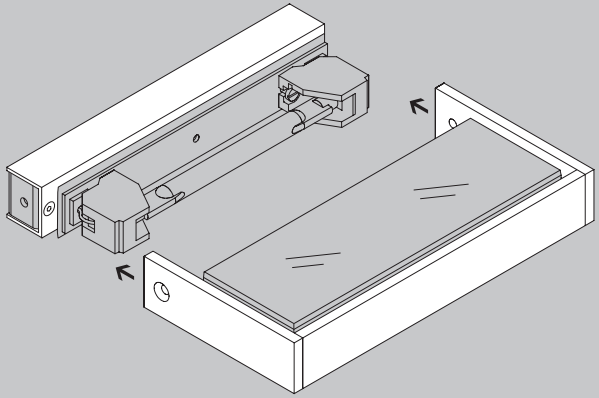

06

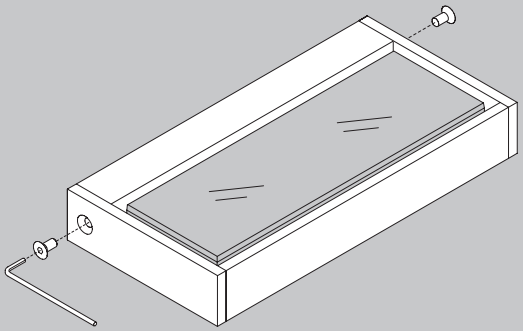

serien Raumleuchten GmbH Hainhäuser Str. 3-7 D-63110 Rodgau Tel +49 (0)6106 6909 0 www.serien.com